Minebea intec
The true measure

Wägecontroller Maxxis 5

Für maximale Wägeprozesssteuerung

GERMAN QUALITY
German Quality

Der innovative Wägecontroller Maxxis 5 eignet sich für unterschiedlichste Anwendungen – von der Multi-Komponenten-Dosierung über die Ein-Komponenten-Abfüllung und Zählen bis hin zur Fahrzeugverwiegung. Vielfältige Schnittstellenoptionen machen ihn kompatibel mit nahezu jeder Wägelösung – entweder frei programmiert oder unterstützt von maßgeschneiderten Softwareapplikationen.

Immer die richtige Lösung für jede dieser Applikationen:

- Verwiegen
- Abfüllen und Dosieren
- Rezeptieren
- Füllmengen-kontrolle

Technische Spezifikationen

Wägecontroller Maxxis 5

Parameter	Beschreibung
Gehäuse	**Typ** Optional: Gehäuse für Schaltschrankmontage, Tischgehäuse, Gehäuse mit Bügel für Wandmontage, Blackbox **IP Schutzklasse** – Schaltschrankgehäuse: IP65, Rückseite IP 20 – Blackbox-Gehäuse: IP20 – Tischgehäuse: IP65 – Wandgehäuse: IP65 **Material** Edelstahl
Spannungsversorgung	100 – 240 V_{AC}, ±10%, 50 – 60 Hz 24 V_{DC}, +20/-10%
Leistungsaufnahme	Max. 20 W
Anzeige	– TFT-Farbgrafikanzeige – 5,7″ (4:3) mit 320 × 240 Pixel – Gewichtsanzeige 7-stellig – Die möglichen Gewichtseinheiten sind t, kg, g, mg, lb und oz. – 1 Status-LED zeigt den Status „Herunterfahren" an.
Tasten	Folientastatur, 36 Tasten
Sprachen	**Integrierte Sprachen** Deutsch, Englisch, Französisch **Zeichensätze** ASCII, Latein 1, Latein Ext A, Kyrillisch, Hiragana, Katakana, CJK (nur vereinfachtes Chinesisch)
Standard-Schnittstellen	
USB Schnittstelle	Ausführung: USB 1.1, Typ B, max. 300 mA Funktion: Drucker, Barcodeleser (HID), Tastatur, Speichermedium
SD-Karte	Funktion: Betriebsdaten, Backup
RS-232	Ausführung: Klemme, 5-polig Protokoll: Drucker, SBI, xBPI, Fernanzeige, MT-SICS level 0
RS-485	Ausführung: Klemme, 5-polig Protokoll: EW-COM, Modbus RTU, Fernanzeige, xBPI, SBI, Pendeo®
Ethernet TCP/IP	Ausführung: RJ-45-Buchse Protokoll: TCP/IP, Modbus TCP Funktion: Webserver, Netzwerkdrucker, Netzlaufwerk
Digital E/A	**Steuereingänge** Anzahl: 4, Optokoppler getrennt, passiv oder aktiv, max. 28 V_{DC} Ausführung: 2 × Klemme, 4-polig Funktion: Nullsetzen, Tarieren, etc. **Steuerausgänge** Anzahl: 4, Relais potentialfrei, max. 30 V_{DC}/24 V_{AC}, max. 1 A Ausführung: 2 × Klemme, 6-polig Funktion: Limits, Status Gewicht, Grob/Fein etc.
Optionale Schnittstellen – A/D Wandler (PR 5900/10)	
Wägezellenanschluss	Alle DMS-Wägezellen; 6- oder 4-Leiter-Anschluss möglich
Wägezellenspeisung	12 V_{DC} (±6 V_{DC}), kurzschlussfest; Externe Wägezellenspeisung möglich
Bürde	– min. 75 Ω – z.B. 8 Wägezellen mit je 650 Ω oder 4 Wägezellen mit je 350 Ω
Messprinzip	Messverstärker: Delta-Sigma Wandler Messzeit: min. 5 ms – max. 1.600 ms
Empfindlichkeit	Intern: 7,5 nV (~4,8 Mio. Teile) Nutzbare Auflösung: – 0,2 µV/d – 0,8 µV/e für 6.000 e gemäß OIML R76
Eingangssignal	0 bis 36 mV (für 100% Nennlast)
Linearität	< 0,003%
Temperatureinfluss	Nullpunkt: TK_0m < 0,05 µV/K R_{TI} Messbereich TK_{span} < ±4 ppm/K
Digitalfilter für Wägezellenanschluss	4. Ordnung (Tiefpass), Bessel, aperiodisch oder Butterworth

Parameter	Beschreibung
Optionale Schnittstellen – Eigensicherer A/D Wandler (Option WE1)	
Wägezellenanschluss	Waagen oder Wägezellen in ATEX Zone 1/21; 6- oder 4-Leiter-Anschluss möglich
Wägezellenspeisung	Optional: – 7,2 V_{DC} (±3,6 V_{DC}) für Gesamtwiderstand (R_{LC}) > 80 ≤ 150 Ω – 12 V_{DC} (±6 V_{DC}) für Gesamtwiderstand (R_{LC}) > 150 Ω
Bürde	– min. 80 Ω – z.B. 8 Wägezellen mit je 650 Ω oder 4 Wägezellen mit je 350 Ω
Messprinzip	Messverstärker: Delta-Sigma Wandler Messzeit: min. 5 ms – max. 1.600 ms
Empfindlichkeit	Intern: 7,5 nV (~ 4,8 Mio. Teile) @ 3mV/V Nutzbare Auflösung: – 0,2 µV/d – 0,8 µV/e für 10.000 e gemäß OIML R76
Eingangssignal	0 bis 36 mV (für 100% Nennlast)
Linearität	< 0,003%
Temperatureinfluss	Nullpunkt: TK_0m < 0,05 µV/K R_{TI} Messbereich: TK_{span} < ±4 ppm/K
Digitalfilter für Wägezellenanschluss	4. Ordnung (Tiefpass), Bessel, aperiodisch oder Butterworth
Weitere optionale Schnittstellen	
2× RS-485 (PR 5900/04)	Ausführung: 2× Klemme, 7-polig, inkl. Spannungsversorgung für eine IS Plattformwaage Protokoll: EW-COM, Modbus RTU, Fernanzeige, xBPI, SBI, Pendeo®
2× RS-232 (PR 5900/32)	Ausführung: 2× Klemme, 7-polig Protokoll: Drucker, SBI, xBPI, Fernanzeige, MT-SICS Level 0
1× Analog E/A (PR 5900/07)	Ausführung: 2× Klemme, 6-polig Funktion: Bruttogewicht, Nettogewicht, Prozesswert
Digital E/A passiv (PR 5900/12)	**Steuereingänge** Anzahl: 4, Optokoppler getrennt, passiv, max. 28 V_{DC} Ausführung: 2× Klemme, 4-polig Funktion: Nullsetzen, Tarieren, etc. **Steuerausgänge** Anzahl: 4, Relais potentialfrei, max. 30 V_{DC}/24 V_{AC}, max. 1 A Ausführung: 2× Klemme, 6-polig Funktion: Limits, Status Gewicht, Grob/Fein etc.
Digital E/A aktiv (PR 5900/13)	**Steuereingänge** Anzahl: 4, Optokoppler getrennt, aktiv, durch potentialfreien Kontakt schaltbar Ausführung: 2× Klemme, 4-polig Funktion: Nullsetzen, Tarieren, etc. **Steuerausgänge** Anzahl: 4, Relais potentialfrei, max. 30 V_{DC}/24 V_{AC}, max. 1 A Ausführung: 2× Klemme, 6-polig Funktion: Limits, Status Gewicht, Grob/Fein etc.
Digital E/A passiv (PR 5900/17)	**Steuereingänge** Anzahl: 6, Optokoppler getrennt, passiv, max. 28 V_{DC} Ausführung: 2× Klemme, 4-polig Funktion: Nullsetzen, Tarieren, etc. **Steuerausgänge** Anzahl: 8, Optokoppler getrennt, passiv, max. 24 V_{DC}, 25 mA Ausführung: 2× Klemme, 6-polig Funktion: Limits, Status Gewicht, Grob/Fein etc.
Profibus-DP (PR 1721/61)	ProfiBus-DP nach IEC 61158, 12 MBit/s, 9-polige D-Sub-Buchse
DeviceNet (PR 1721/64)	DeviceNet-Slave, max. 500 kBit/s, 5-polige Klemme
Profinet I/O (PR 1721/66, .../76)	ProfiNet I/O, 10 und 100 MBit/s, 2× RJ-45-Buchse
Ethernet IP (PR 1721/67, .../77)	EtherNet-IP, 10 und 100 MBit/s, 2× RJ-45-Buchse
Umgebungstemperaturbereich	Betrieb: -10 ... +50°C Lagerung: -20 ... +70°C
Verpackungsmaße	450 × 410 × 240 mm
Gewicht	Schaltschrank-, Blackbox-Gehäuse: Netto: 3 kg Brutto: 4 kg Tisch-, Wandgehäuse: Netto: 5,7 kg Brutto: 6,7 kg
Zertifikate	CE, OIML R76, OIML R51, ATEX Zone 2/22, ATEX Zone 1/21, FM Class I, II, III div. 2, IECEx, TRCU 004

Technische Zeichnungen

Wägecontroller Maxxis 5

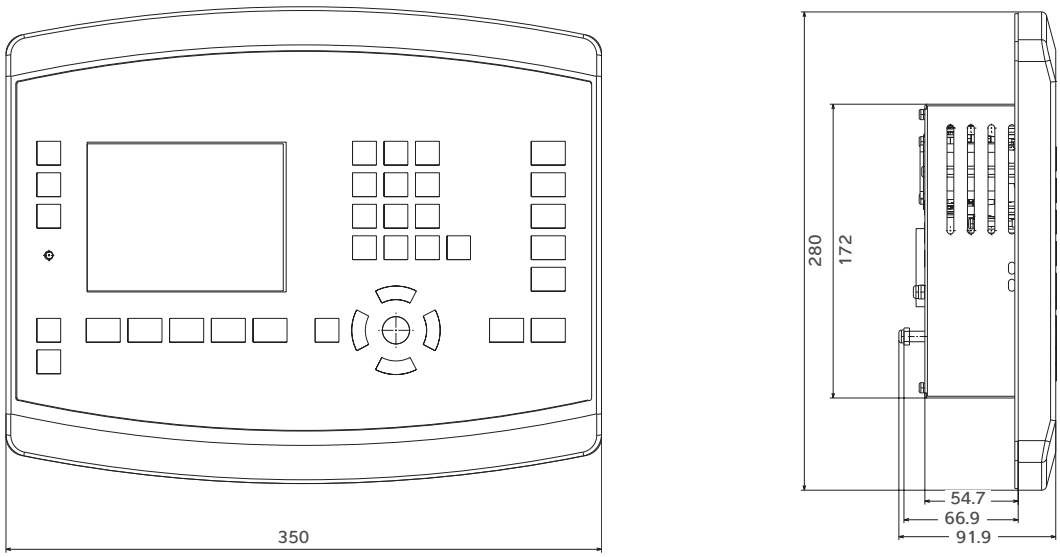

Schaltschrankgehäuse

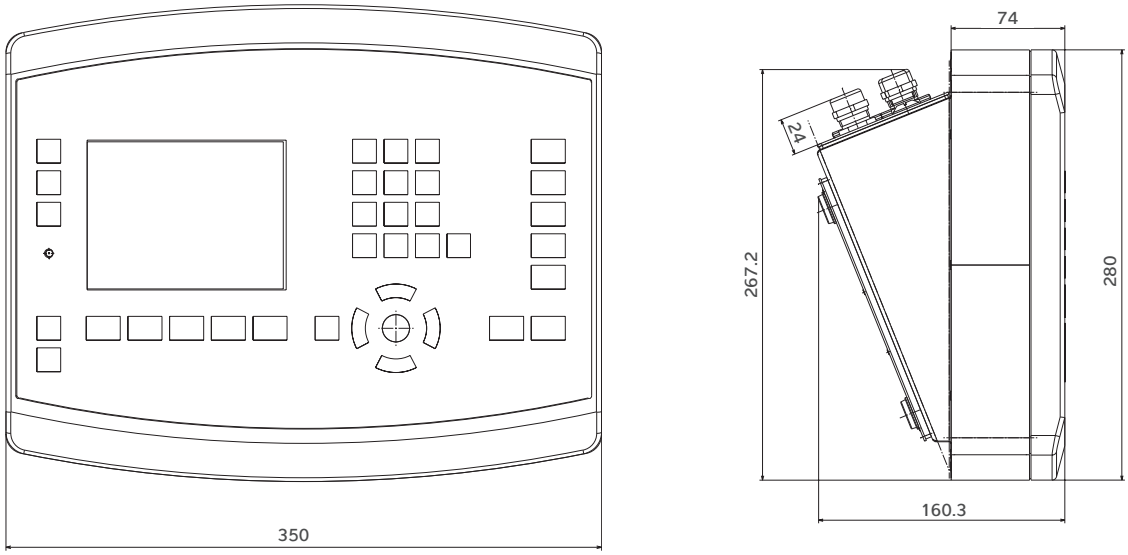

Tischgehäuse

Alle Maßangaben in mm

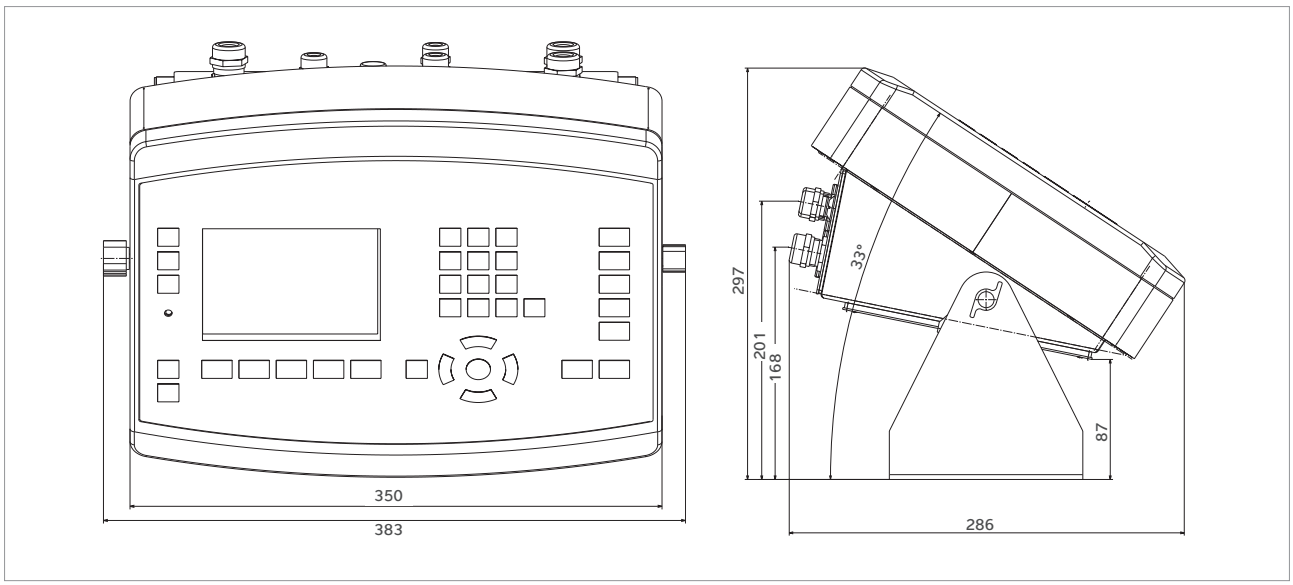

Wandgehäuse

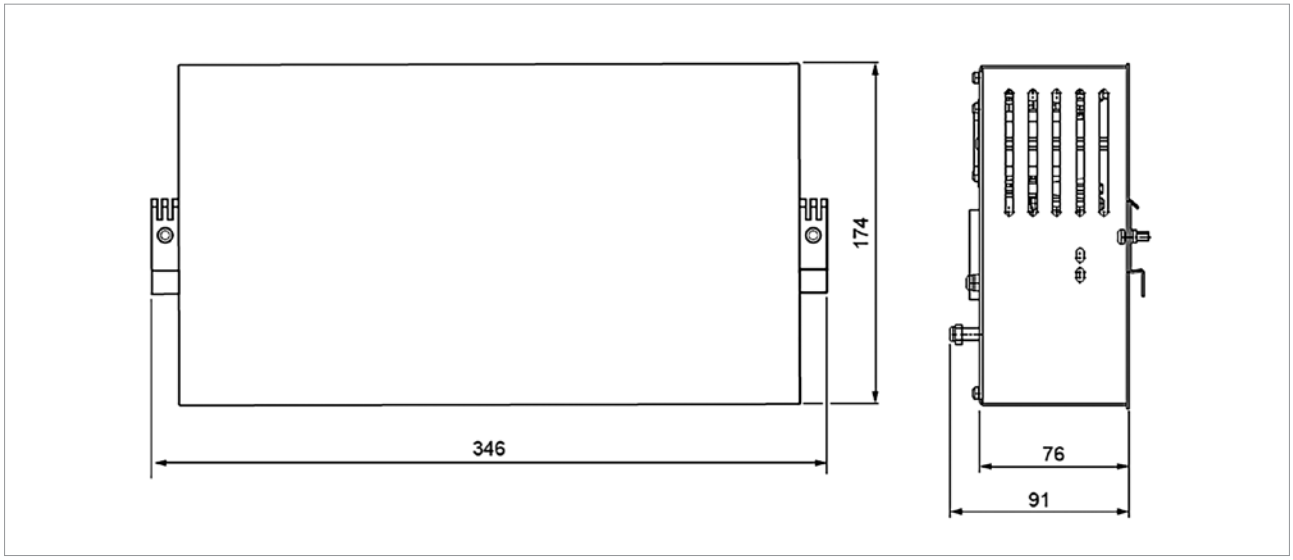

Blackbox-Gehäuse

Alle Maßangaben in mm

Applikationssoftware

Applikation BASIC

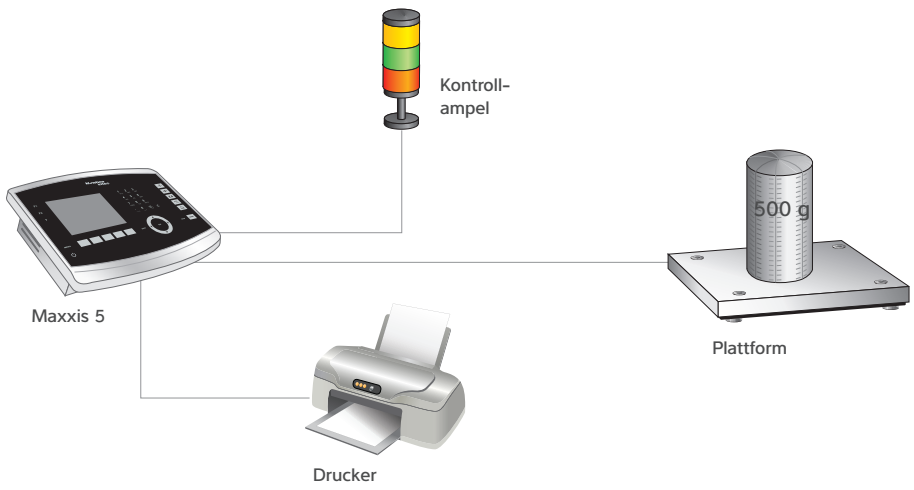

Einfaches Kontrollwiegen

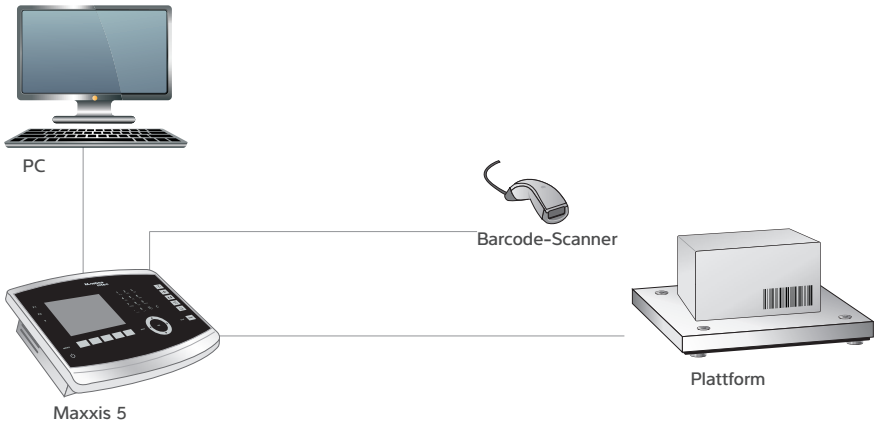

Wägen mit PC-Schnittstelle

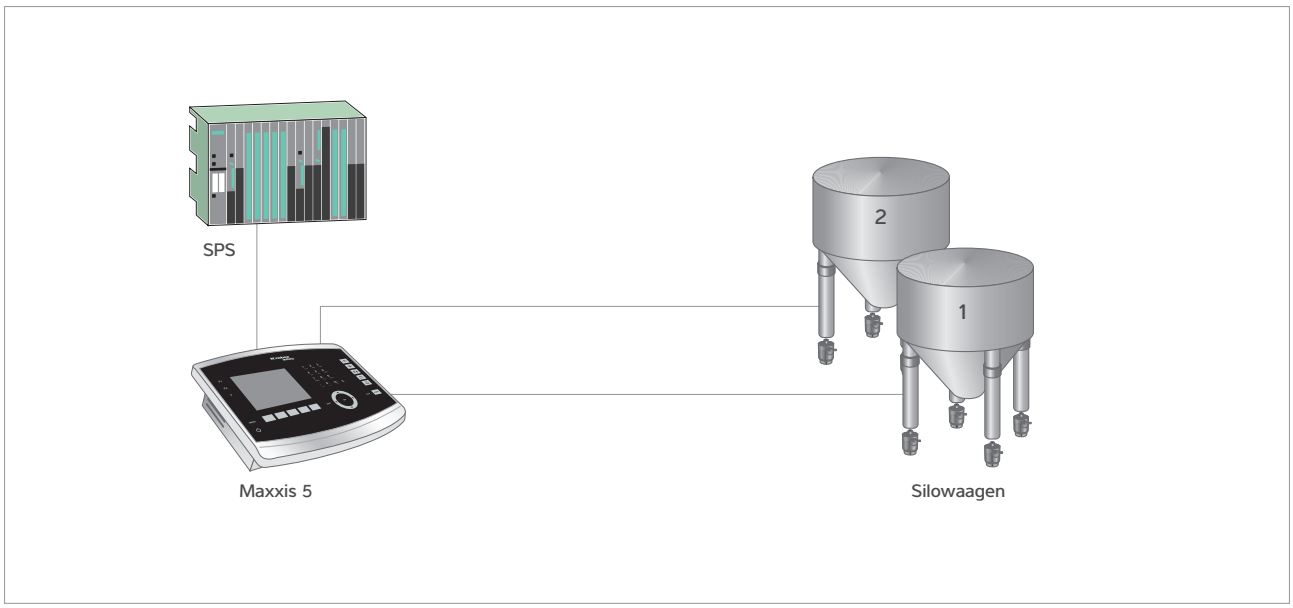

Wägen mit mehreren Wägepunkten

Standard Applikation BASIC – Funktionen	
Wiegen	– Brutto, Netto, Tara – Drucken, Alibi Speicher, Dialog
Kontrollwiegen	– Einfache +/0/- Funktionen – Einfache Produkt-Datenbanken – Check mit Preset Tara/Tara oder Brutto Mode
Terminal Funktion	– Anbindung an übergeordnete Systeme (SPS, PC...) – Anzeigen von Texten und Dialogen – Bedienen der PC oder SPS Applikation über Wägecontroller

Applikation BATCH

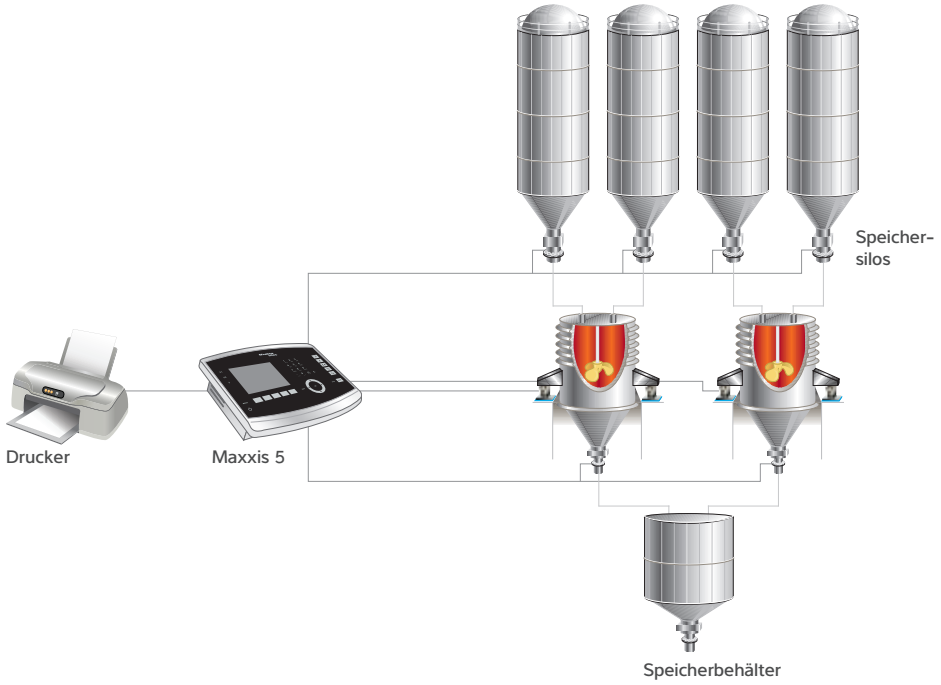

Automatisches Multi-Komponenten-Dosieren

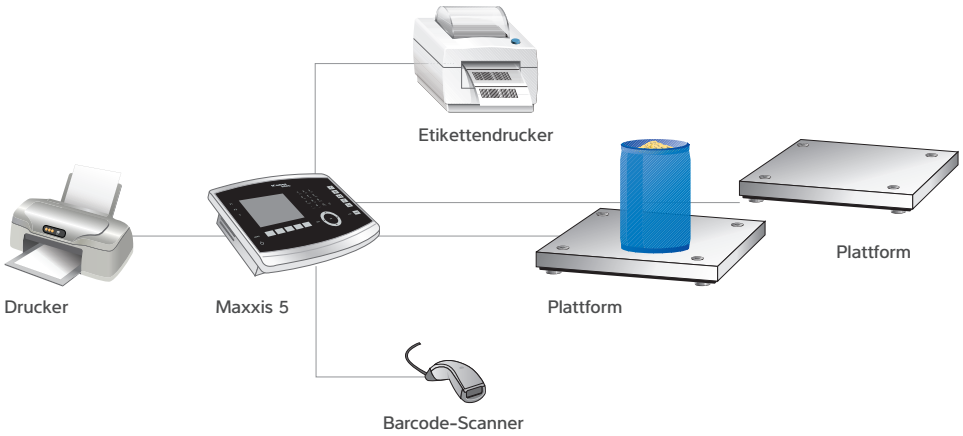

Manuelles Rezeptieren

Dosieren mit Feldbus

Standard Applikation BATCH – Funktionen	
Eigenständiges Dosiergerät	– Rezeptbasierte Multi-Komponenten Dosiersteuerung – Steuerung von bis zu 4 Waagen (2× analog + 2× digital) – Manuelles und/oder automatisches Multi-Komponenten dosieren gemäß Sollwertvorgabe – Integrierte SPS zur Steuerung von analogen und digitalen Ein- und Ausgängen – Umfangreiches Reporting für lückenlose Dokumentation der Dosierergebnisse und Rückverfolgbarkeit – Fernsteuerung per Feldbus, OPC oder Modbus TCP (Inkl. Rezeptauswahl, Sollwertvorgabe, Start, Stop etc.) – Konfiguration des Prozessablaufs mit Rezeptkomponenten, Rezepten und Aufträgen – Unterschiedliche Materialtypen für Steuerung von zusätzlichen Prozessschritten wie Rühren und Heizen mittels digitalen Ein- und Ausgängen – Einstellbare Dosiertoleranz und Nachlauf sowie Werte für Grob- und Fein-Signale – Inkl. automatischer Nachlaufkorrektur und Sollwert Rekalkulation

Applikation IBC

Ein-Komponenten-Befüllung

Ein-Komponenten-Abzugsdosierung

Ein-Komponenten Befüllung mit Vorratsbehälter

Standard Applikation IBC – Funktionen	
Eigenständiges Dosiergerät	– Rezept- bzw. prozessbasierte Dosiersteuerung – Steuerung einer Waage – Manuelles und/oder automatisches Ein- bzw. Multi-Komponenten Dosieren gemäß Sollwertvorgabe – Integrierte SPS zur Steuerung von analogen und digitalen Ein- und Ausgängen – Umfangreiches Reporting für lückenlose Dokumentation der Dosierergebnisse und Rückverfolgbarkeit – Bis zu drei parallele Prozesse definierbar für z.B. automatische Probenentnahme – Konfiguration des Prozessablaufs mit Prozesskomponenten, Prozessen, Aufträgen, Produkten, Behältern – Unterschiedliche Materialtypen für Steuerung von zusätzlichen Prozessschritten wie Rühren und Heizen mittels digitalen Ein- und Ausgängen – Einstellbare Dosiertoleranz und Nachlauf sowie Werte für Grob- und Fein-Signale – Inkl. automatischer Nachlaufkorrektur und Sollwert-Rekalkulation

Applikation COUNT

Zählen mit einer Waage

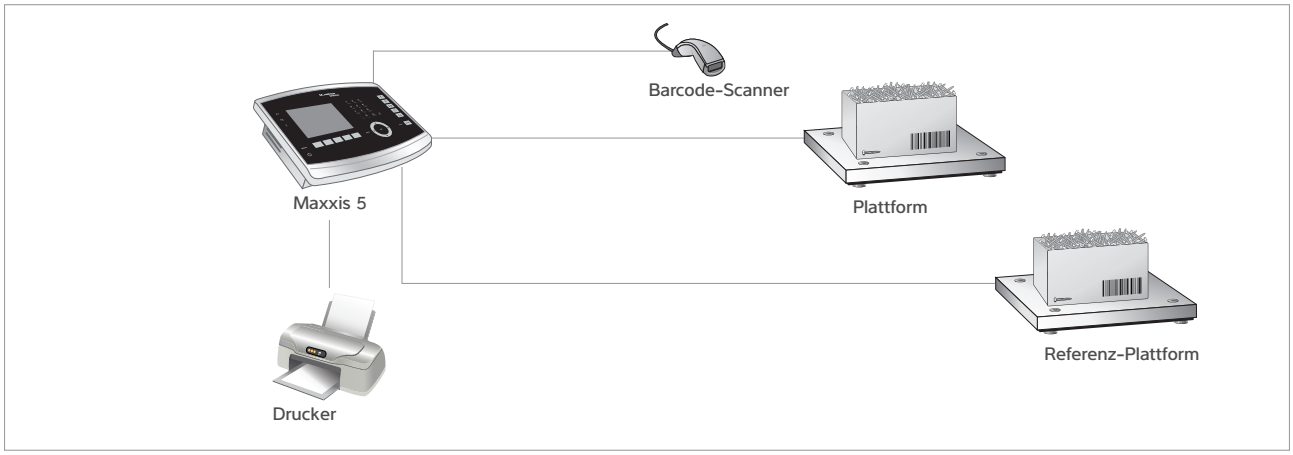

Zählen mit Referenzwaage

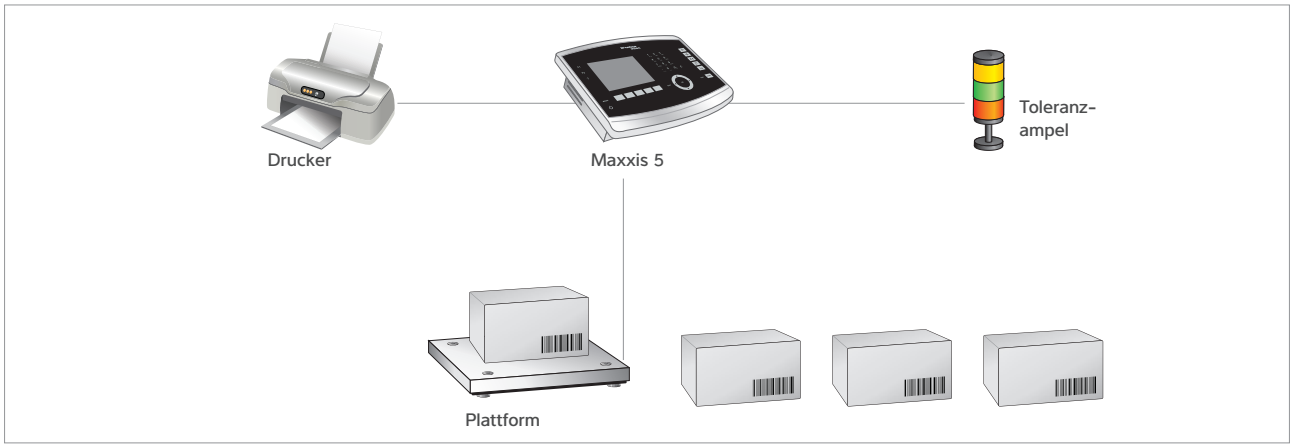

Kontrollwägen

Standard Applikation COUNT – Funktionen	
Zählen	– Eingabe des Referenzstückgewichtes – Automatische Stückgewichtsoptimierung – Einstellbare Genauigkeit der Stückgewichtsberechnung – Automatisches Tarieren – Produktdatenspeicher – Zählen mit mehreren Waagen (Referenzgewichtswaage)
Kontrollieren/Summieren	– Eingabe des Sollgewichtes und Toleranzen – Unterstützung durch Bargraph – Produktdatenspeicher – Automatischer Ergebnisausdruck – Summieren je Produkt – Automatische oder manuelle Wertübernahme

Applikation TRUCK

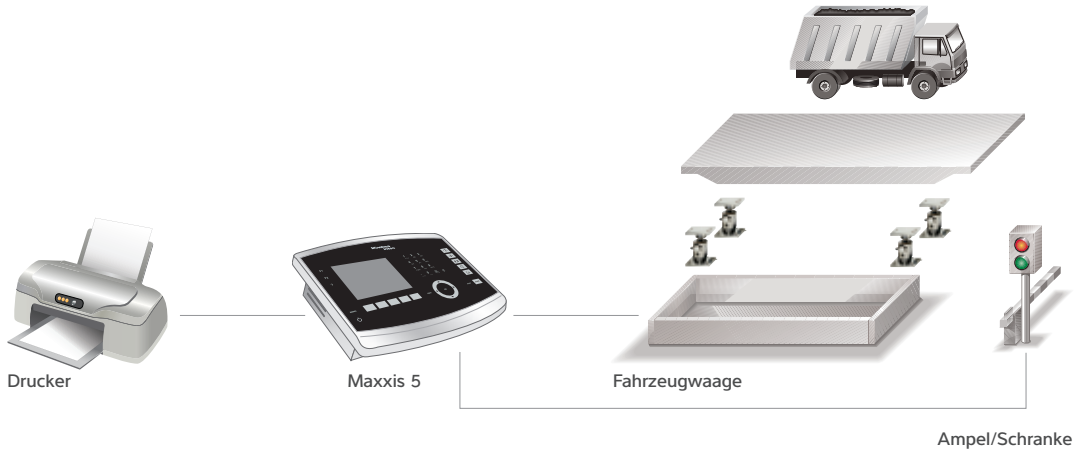

Standard Applikation TRUCK – Funktionen	
Fahrzeugwaage	– Erstwiegung und Zweitwiegung – Datenbank für Fahrzeuge, Produkte, Kunden, Spediteur – Beladefunktion mit Sollwert, Toleranz und Nachlaufkorrektur – Ausdruck des Wägetickets – Abspeichern der erfassten Bruttowerte im Alibispeicher (Lizenz erforderlich) – Tandemwaage möglich

Bestellinformation

Wägecontroller Maxxis 5

Typ	Beschreibung	Bestellnummer
Maxxis 5	Wägecontroller inkl. Ethernet TCP/IP, RS232/485/422, USB, SD Card, Digital 4× Ein-/4× Ausgänge	9405 159 00000

Optionen Wägecontroller Maxxis 5

Typ	Beschreibung	
A/D Wandler		WP Slot A/B
W1	A/D Wandler für WP Slot A	A/–
W2	A/D Wandler für WP Slot B	–/B
WE1 – S12	A/D Wandler für eigensicheren Anschluss von DMS Wägezellen in ATEX Zone 1/21 (12 V Speisespannung für Waagen mit einem Gesamtwiederstand > 150 Ohm)	A/–
WE1 – S7	A/D Wandler für eigensicheren Anschluss von DMS Wägezellen in ATEX Zone 1/21 (7,2 V Speisespannung für Waagen mit einem Gesamtwiederstand > 80 ≤ 150 Ohm)	A/–
X3	Trennbare Wägezellen Verbindung für A/D Wandler in WP Slot A	A/–
X4	Trennbare Wägezellen Verbindung für A/D Wandler in WP Slot B	–/B

Typ	Beschreibung	
Digitale Eingänge		
DE1	4× Digital Eingänge, passiv (24V Versorgung nötig)	Standard
DE2	4× Digital Eingänge, aktiv (interne 12V Versorgung)	

Typ	Beschreibung	
Versorgungsspannung		
L0	110/230 V_{AC} Versorgungsspannung	Standard
L8	24 V_{DC} Versorgungsspannung	

Typ	Beschreibung	
Gehäusevariante		
G1	Maxxis 5 mit Gehäuse für Schaltschrankmontage	Standard
G2	Maxxis 5 im Tischgehäuse	
G3	Maxxis 5 im Gehäuse mit Bügel für Wandmontage (gedrehte Front)	
G4	Maxxis 5 im Blackbox Gehäuse (kein Y2/Y3)	

Typ	Beschreibung	
Rückwand		
L12	Rückwand mit Verschraubungen (Nur in Verbindung mit Option G2 oder G3)	Standard
L13	Rückwand mit EzEntry Block und Verschraubungen (kein Y2/Y3). (**Nur** in Verbindung mit Option G2 oder G3)	

Typ	Beschreibung	
Stromkabel		
EU	Stromkabel mit Eurostecker, Typ CEE7 (nur in Verbindung mit Option G2 oder G3)	Standard
GB	Stromkabel mit Stecker für GB, Typ 360 (nur in Verbindung mit Option G2 oder G3)	
US	Stromkabel mit Stecker für USA, Typ LAP31 (nur in Verbindung mit Option G2 oder G3)	
N31	Stromkabel für 24V ohne Stecker (Nur in Verbindung mit Option G2 oder G3)	

Typ	Beschreibung	
Schnittstellenkarte		Slot A/B/FB
B14	Schnittstellenkarte seriell 2× RS232	A
B24	Schnittstellenkarte seriell 2× RS232	B
B15	Schnittstellenkarte seriell 2× RS485 (inkl. Versorgung für IS Plattform) für Maxxis 5	A
B25	Schnittstellenkarte seriell 2× RS485 (inkl. Versorgung für IS Plattform) für Maxxis 5	B
B16	Schnittstellenkarte Analog 1× Eingang/1x Ausgang 0/4 – 20 mA für Maxxis 5	A
B26	Schnittstellenkarte Analog 1× Eingang/1x Ausgang 0/4 – 20 mA für Maxxis 5	B
B17	Schnittstellenkarte Digital 4× Eingang (aktiv)/4× Ausgang (Relais) für Maxxis 5	A
B27	Schnittstellenkarte Digital 4× Eingang (aktiv)/4× Ausgang (Relais) für Maxxis 5	B
B18	Schnittstellenkarte Digital 4× Eingang (passiv)/4× Ausgang (Relais) für Maxxis 5	A
B28	Schnittstellenkarte Digital 4× Eingang (passiv)/4× Ausgang (Relais) für Maxxis 5	B
B19	Schnittstellenkarte Digital 6× Eingang (passiv)/8× Ausgang (optoentkoppelt)	A
B29	Schnittstellenkarte Digital 6× Eingang (passiv)/8× Ausgang (optoentkoppelt)	B
C21	Schnittstellenkarte Profibus-DP für Maxxis 5	FB
C24	Schnittstellenkarte DeviceNet für Maxxis 5	FB
C26	Schnittstellenkarte Profinet für Maxxis 5	FB
C27	Schnittstellenkarte Ethernet/IP für Maxxis 5	FB

Typ	Beschreibung
Zulassungen	
Y2	Zone 2/22 ATEX Approval
Y3	FM Zulassung Class I, II, III Div. 2 (In Verbindung mit Option L0 nur bis max. 130 V_{AC} Spannungsversorgung)
F3	Kit für Eichzulassungen

Typ	Beschreibung	
Applikationen		
H0	Basic Applikation (Eichfähig)	Standard
H1	ProRecipe XT Terminal	
I4	PHASE Applikation (inkl. OPC Lizenz)	
I5	COUNT Applikation	
I6	BATCHING Applikation	
I8	TRUCK Applikation (inkl. Alibispeicher Lizenz), (Eichfähig)	
I11	IBC – Ein-Komponenten-Dosieren (Eichfähig)	
I12	Kippfehlerkorrektur Lizenz (Für Software Basic)	
E5	Alibi Speicher Lizenz (Nur für BASIC, IBC, COUNT)	
E6	OPC Server Lizenz (inkl. AccessIt 2.0 Lizenz)	
E9	Spezial Lizenz für Nutzung der Dosierbausteine in Programmierungen	

Optionen Wägecontroller Maxxis 5 – Nur in Verbindung mit Option G2 oder G3

Typ	Beschreibung	Built-In RS485	Slot A		Slot B	
			1. RS485	2. RS485	1. RS485	2. RS485
Kabel mit Kabelverschraubung (RS485)	Serielles Kabel mit Kabelverschraubung (9-pol. D-Sub Buchse), 6 m	M81	M77	M86	M79	M91
	Serielles Kabel mit Kabelverschraubung (12-pol. Rundstecker), 6 m	M74	M61	M63	M66	M68
	Serielles Kabel mit Kabelverschraubung (12-pol. Rundbuchse), 6 m	M75	M62	M64	M67	M69
	Serielles Kabel mit Kabelverschraubung (9-pol. D-Sub Stecker), 6 m	M16	M44	M71	M48	M83
	Serielles Kabel mit Kabelverschraubung (9-pol. D-Sub Buchse), 6 m	M17	M45	M72	M49	M84
	Serielles Kabel mit Kabelverschraubung (12-pol. Rundstecker), 6 m	M18	M46	M73	M59	M85
	Serielles Kabel mit Kabelverschraubung (12-pol. Rundbuchse), 6 m	M19	M47	M82	M60	M87

Option	Beschreibung	
M39	Kabel für integrierten Ethernet TCP/IP Anschluss	Ethernet Buchse RJ45, IP66 (nicht mit Option Y2 oder Y3)
M40	Kabel für integrierten Ethernet TCP/IP Anschluss	Ethernetkabel mit Verschraubungen, RJ45 Stecker, 7 m
N29	Kabel für integrierten USB-Anschluss	USB Buchse USB Typ A (Nicht mit Option Y2 oder Y3)
N30	Kabel für integrierten USB-Anschluß	USB Kabel für YBR05 Scanner
CX1	Anschluss zum (EX-)Bedienterminal PR 5900/6x und PR 5900/7x	Anbindung an Maxxis 5 (EX-)Bedienterminal

Optionen Wägecontroller Maxxis 5 – Feste Konfigurationen, die nicht durch zusätzliche Optionen geändert werden können

Typ	Beschreibung	Bestellnummer
PR 5900/00	Maxxis 5 Controller-Gehäuse für Schaltschrankmontage (G1), A/D Wandler (W1), 110/230 V (L0), Basic Applikation (H0), Digital Eingänge passiv (DE1)	9405 159 00001
PR 5900/01	Maxxis 5 Controller-Gehäuse für Schaltschrankmontage (G1), A/D Wandler (W1), 24 V (L8), Basic Applikation (H0), Digital Eingänge passiv (DE1)	9405 159 00011
PR 5900/02	Maxxis 5 Controller-Tischgehäuse (G2), Rückwand mit Kabelverschraubungen (L12), A/D Wandler (W1), 110/230 V (L0), Basic Applikation (H0), Digital Eingänge passiv (DE1), Stromkabel mit Eurostecker (EU)	9405 159 00021
PR 5900/03	Maxxis 5 Controller-Tischgehäuse mit Bügel (G3), Rückwand mit Kabelverschraubungen (L12), A/D Wandler (W1), 110/230 V (L0), Basic Application (H0), Digital Eingänge passiv (DE1), Stromkabel mit Eurostecker (EU)	9405 159 00031

Zubehör Wägecontroller Maxxis 5 – Für nachträglichen Einbau

Typ	Beschreibung	Bestellnummer
PR 5900/10	A/D Wandler	9405 359 00101
PR 5900/04	Schnittstellenkarte seriell 2× RS485 (inkl. Versorgung für IS Plattform)	9405 359 00041
PR 5900/07	Schnittstellenkarte Analog 1× Eingang/1× Ausgang 0/4 – 20 mA	9405 359 00071
PR 5900/12	Schnittstellenkarte Digital 4× Eingang (passiv)/4× Ausgang (Relais) für Maxxis 5	9405 359 00121
PR 5900/13	Schnittstellenkarte Digital 4× Eingang (aktiv)/4× Ausgang (Relais) für Maxxis 5	9405 359 00131
PR 5900/17	Schnittstellenkarte Digital 6× Eingang (passiv)/8× Ausgang (optoentkoppelt)	9405 359 00171
PR 5900/32	Schnittstellenkarte seriell 2× RS232	9405 359 00321
PR 1721/51	Schnittstellenkarte Profibus-DP	9405 317 21511
PR 1721/54	Schnittstellenkarte DeviceNet	9405 317 21541
PR 1721/66	Schnittstellenkarte Profinet	9405 317 21661
PR 1721/67	Schnittstellenkarte Ethernet/IP	9405 317 21671
PR 1721/76	Schnittstellenkarte Dual-Port Profinet (ab Seriennummer ≥30363xxxxx)	9405 317 21761
PR 1721/77	Schnittstellenkarte Dual-Port Ethernet/IP (ab Seriennummer ≥30363xxxxx)	9405 317 21771
PR 5230/30	Ethernet Buchse RJ45, IP66	9405 352 30301
PR 5230/31	Ethernet Kabel mit Kabelverschraubung, 7 m, RJ45 Stecker	9405 352 30311
PR 5900/41	Serielles Kabel mit Kabelverschraubung (9-pol. D-Sub Stecker)	9405 359 00411
PR 5900/42	Serielles Kabel mit Kabelverschraubung (9-pol. D-Sub Buchse)	9405 359 00421
PR 5900/43	Serielles Kabel mit Kabelverschraubung (12-pol. Rundstecker)	9405 359 00431
PR 5900/44	Serielles Kabel mit Kabelverschraubung (12-pol. Rundbuchse)	9405 359 00441
PR 5900/81	PHASE Applikation (inkl. OPC Lizenz)	9405 359 00811
PR 5900/82	COUNT Applikation	9405 359 00821
PR 5900/83	BATCHING Applikation	9405 359 00831
PR 5900/84	TRUCK Applikation(inkl. Alibispeicher Lizenz)	9405 359 00841
PR 5900/86	IBC – Einkomponenten Dosieren	9405 359 00861
PR 5900/87	Kippfehlerkorrektur Lizenz (nur Software Basic)	9405 359 00871
PR 5900/91	Alibi Speicher Lizenz (Nur für BASIC, IBC, COUNT und TRUCK)	9405 359 00911
PR 5900/92	OPC Server Lizenz (inkl. Accesslt 2.0 Lizenz)	9405 359 00921
PR 5900/93	Spezial Lizenz für Nutzung der Dosierbausteine in Programmierungen	9405 359 00931
PR 1899/99	Satz Eichaufkleber SARTOCOMB für PR 5230, PR 5410, PR 5510, PR 5900	9405 318 99991

Zubehör EX-Bedienterminal für Einsatz in ATEX Zone 1/21 (Option CX1 erforderlich)

Typ	Beschreibung	Bestellnummer
PR 5900/60	EX-Bedienterminal für Maxxis 5, Gehäuse für Schaltschrankmontage (YPSC01-* Netzteil erforderlich)	9405 359 00601
PR 5900/70	EX-Bedienterminal für Maxxis 5, Gehäuse für Tischmontage (YPSC01-* Netzteil erforderlich)	9405 359 00701

Zubehör Bedienterminal (Option CX1 erforderlich) zur Installation im sicheren Bereich (nicht EX)

Typ	Beschreibung	Bestellnummer
PR 5900/61	Bedienterminal für Maxxis 5, Gehäuse für Schaltschrankmontage (24 V Netzteil nötig)	9405 359 00611
PR 5900/71	Bedienterminal für Maxxis 5, Gehäuse für Tischmontage (24 V Netzteil nötig)	9405 359 00711

Unsere Produkte und Lösungen dieses Datenblattes leisten in den folgenden Branchen einen wichtigen Beitrag:

Lebensmittel und Getränke | Pharma | Chemie | Agrarindustrie | Kosmetik | Baustoffe | Maschinerie (OEM)

Die angegebenen technischen Daten dienen allein der Produktbeschreibung und sind nicht als zugesicherte Eigenschaft im Rechtssinne aufzufassen.

Technische Änderungen vorbehalten.

Rev. 08/2018

Minebea Intec GmbH
Meiendorfer Straße 205 A
22145 Hamburg, Deutschland

Telefon +49.40.67960.303

sales.hh@minebea-intec.com
www.minebea-intec.com