Entfernen der unteren Dichtungslippe

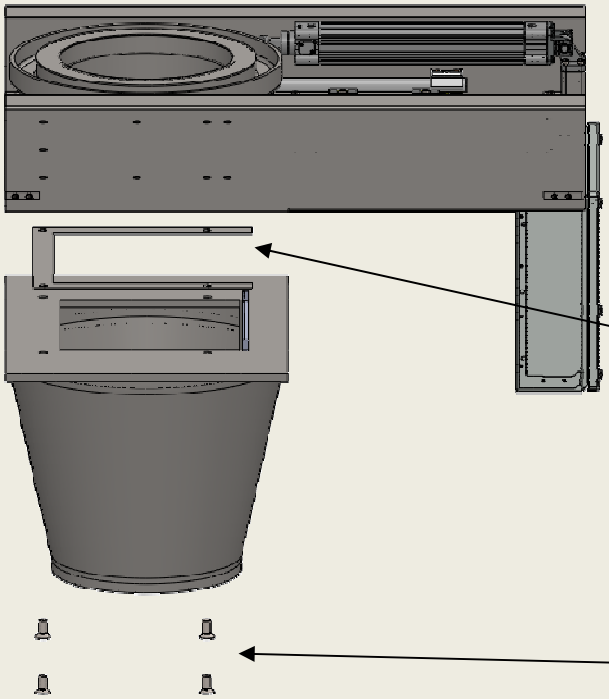

Flächendich-
tung

Entfernen Sie die 4 M10 Schrauben auf der unteren Seite der Anlage. Somit löst sich die Reduzierung mit der Grund-platte. **Achtung!! Schwer**

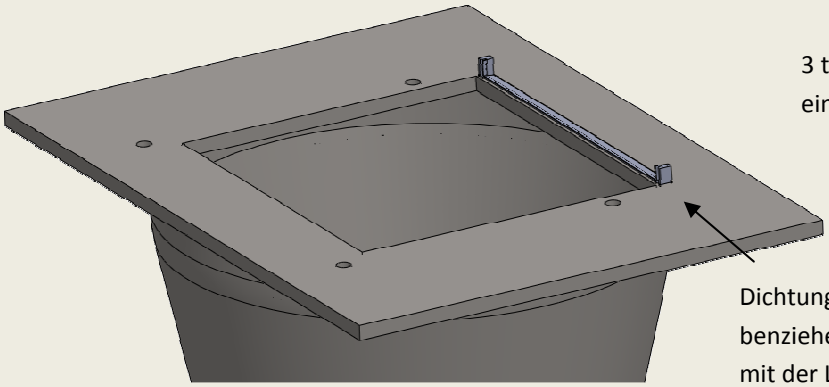

3 teilige Dichtung (2stehende, ein Längsdichtung

Dichtungslippe mit einem kleinen Schrau-benzieher heraus hebeln. Neue Dichtung mit der Lippe zum Loch ausrichten. Gleichmäßig und vorsichtig die Dichtung in die Führung drücken.

Dosierschieber

Stand August 2014 Technische Änderungen vorbehalten

Bayerische Waagenbau Werkstätte
Althaus GmbH
Fritz-Winter-Straße
86911 Dießen

Telefon +49(0)8807 949060
Telefax +49(0)8807 9490620

info@bayernwaage.de
www.bayernwaage.de

BAYERISCHE WAAGENBAU WERKSTÄTTE

Dosierschieber

Entfernen der oberen Dichtungslippe

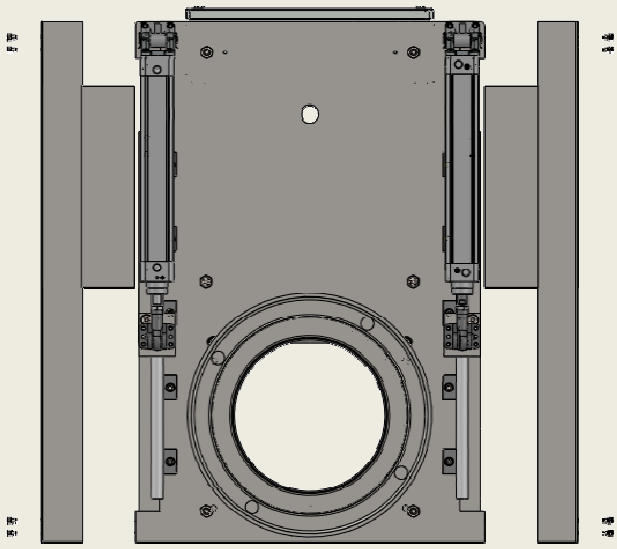

Entfernen sie die 8 Stück M5 Schrauben und entnehmen Sie die Schutzbleche.

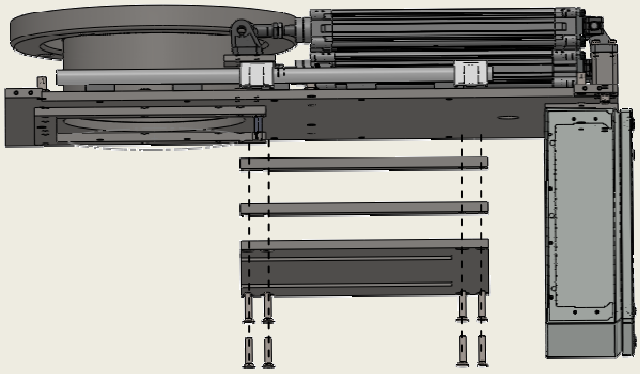

Schrauben Sie die 8 Stück M8 Senkkopfschrauben raus und entfernen den Schieber mit Distanzstücken. Somit gelangen Sie zur oberen Dichtung

Stand August 2014 Technische Änderungen vorbehalten

Bayerische Waagenbau Werkstätte
Althaus GmbH
Fritz-Winter-Straße
86911 Dießen

Telefon +49(0)8807 949060
Telefax +49(0)8807 9490620

info@bayernwaage.de
www.bayernwaage.de

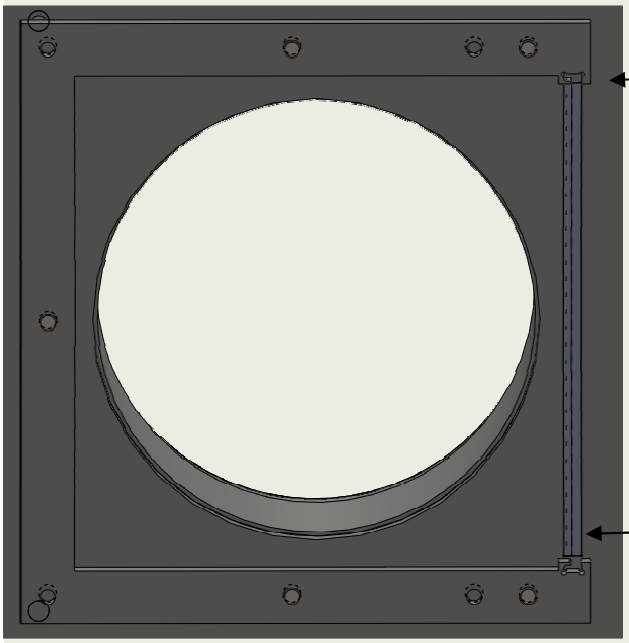

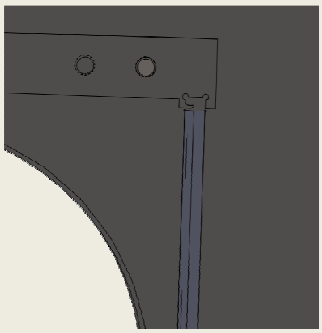

Dichtung mit einem kleinen Schraubenzieher heraus drücken Neue Dichtung mit der Lippe zum Loch ausrichten. Gleichmäßig und vorsichtig die Dichtung in die Führung drücken.

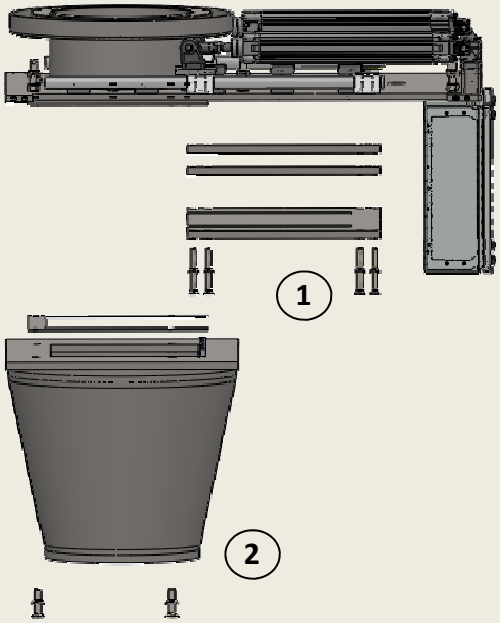

1 Montieren sie die Teile von 1 nach 2 wieder zusammen

2 Beim montieren der Reduzierung achten Sie drauf das die seitlichen Dichtungen in die Führung rutschen.

Dosierschieber

Stand August 2014 Technische Änderungen vorbehalten

Bayerische Waagenbau Werkstätte
Althaus GmbH
Fritz-Winter-Straße
86911 Dießen

Telefon +49(0)8807 949060
Telefax +49(0)8807 9490620

info@bayernwaage.de
www.bayernwaage.de